Ref: 1450_104457
Sophie

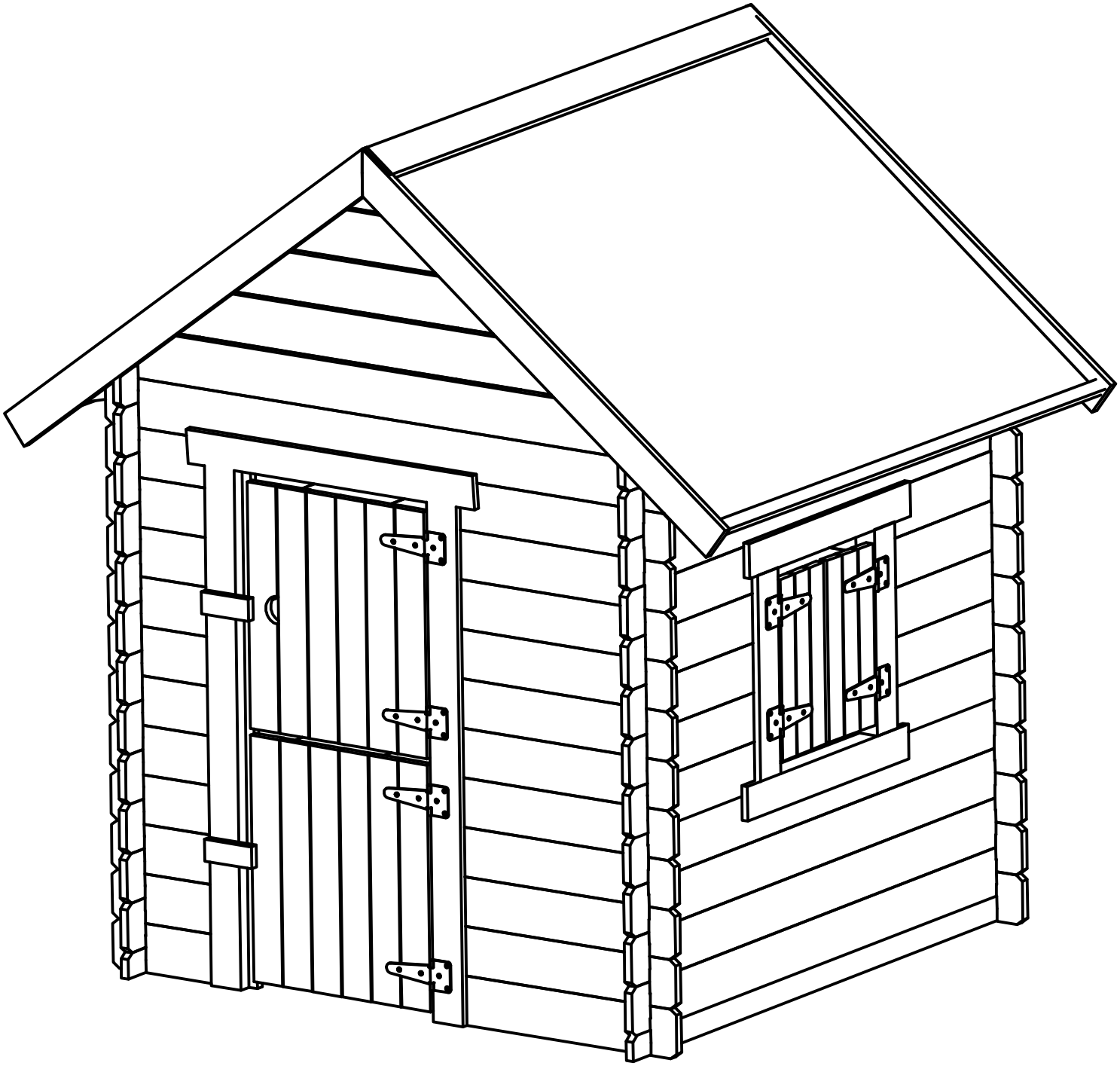

Habitat et Jardin

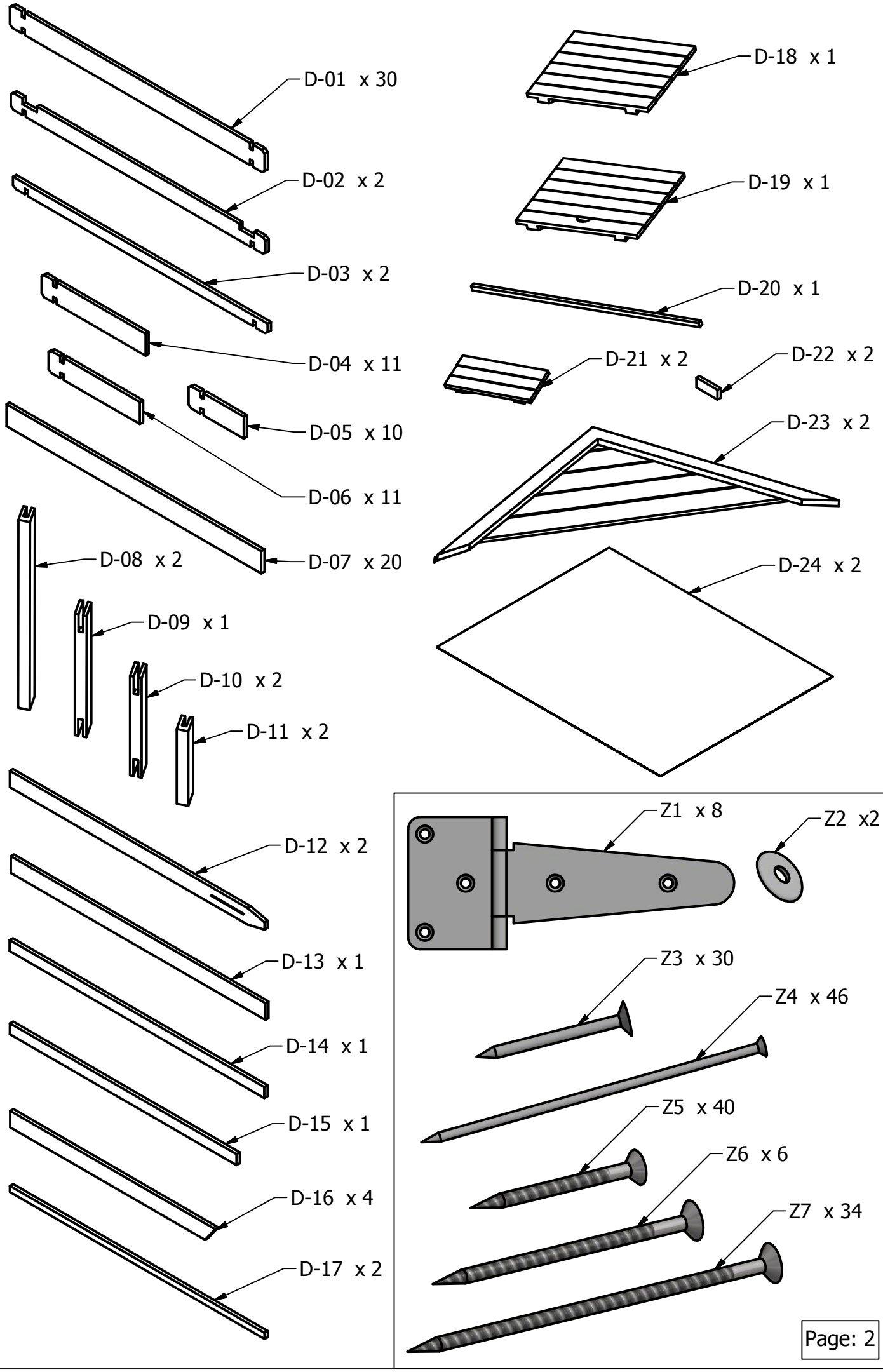
D-01 x 30
D-02 x 2
D-03 x 2
D-04 x 11
D-05 x 10
D-06 x 11
D-07 x 20
D-08 x 2
D-09 x 1
D-10 x 2
D-11 x 2
D-12 x 2
D-13 x 1
D-14 x 1
D-15 x 1
D-16 x 4
D-17 x 2
D-18 x 1
D-19 x 1
D-20 x 1
D-21 x 2
D-22 x 2
D-23 x 2
D-24 x 2
Z1 x 8
Z2 x2
Z3 x 30
Z4 x 46
Z5 x 40
Z6 x 6
Z7 x 34

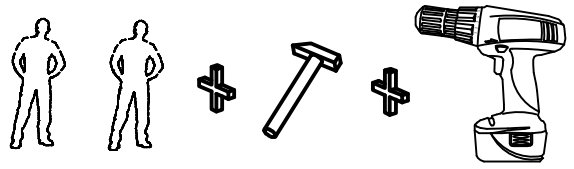

D-09
Z7 x2
D-08
D-08
D-20

D-19
Z1 x2
Z5 x10
Z1 x2
Z5 x10
D-18

D-21
Z1 x4
Z5 x20
D-10
D-11
D-10

D-12
D-01
D-01
D-03
D-01
D-04
D-03
D-06

D-15
Z7
1x front
1x back

Z2
Z6
for D-12 x2
2x (Z6 x 3 + Z2 x 1):

Z4 x20
D-07 x20
Z4 x20
D-01 x12

D-15
Z6
Z6

D-23
1x front
1x back
D-02 (1-left side, 1-right side)
D-05 x10 (5-left, 5-right)
D-01
D-01 x4
D-03
D-04 x11
D-03
D-06 x11
D-01 x11

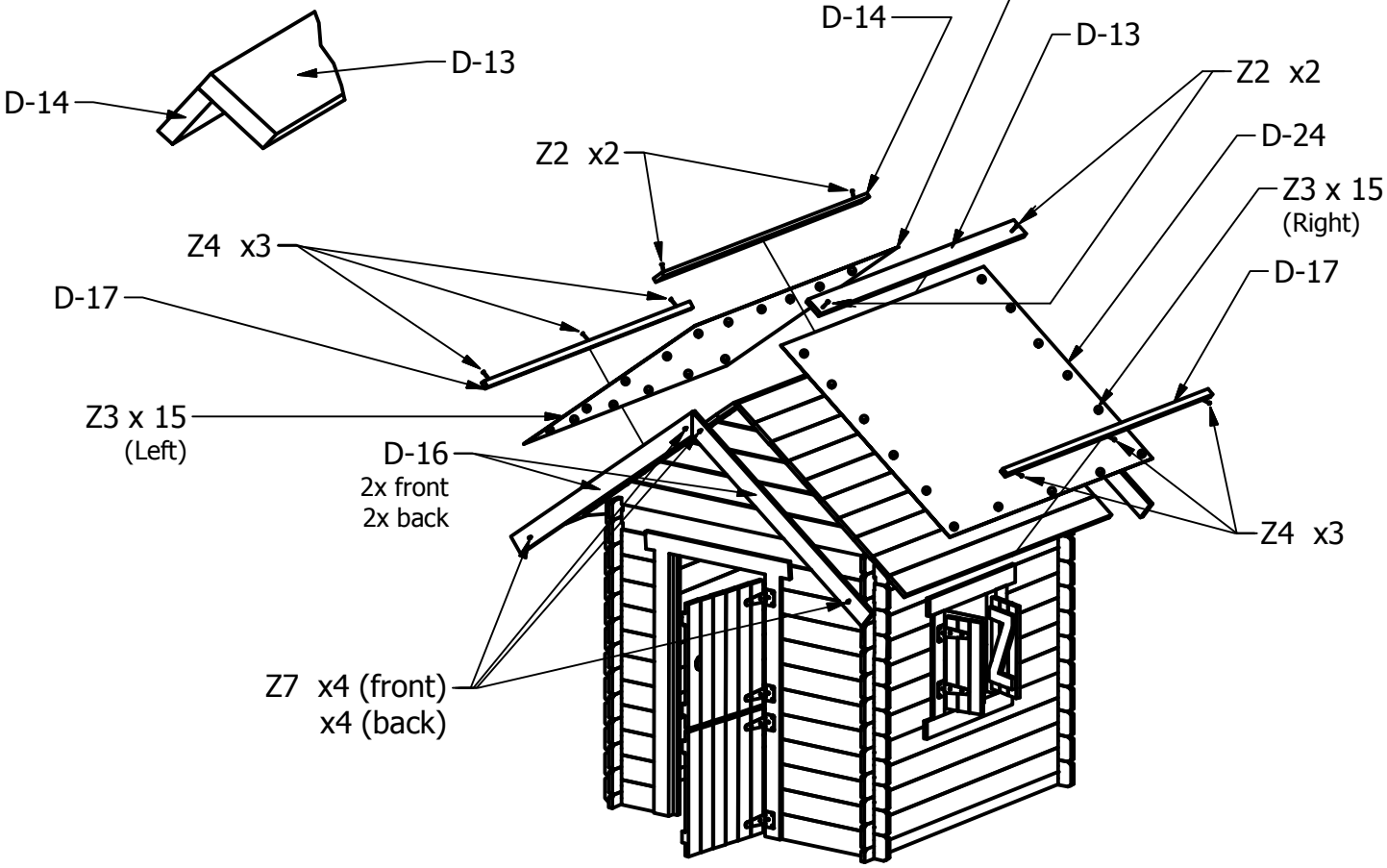
D-14
D-13
D-24
D-14
D-13
Z2 x2
D-24
Z2 x2
Z3 x 15
(Right)
Z4 x3
D-17
D-17
Z3 x 15
(Left)
D-16
2x front
2x back
Z4 x3
Z7 x4 (front)
x4 (back)

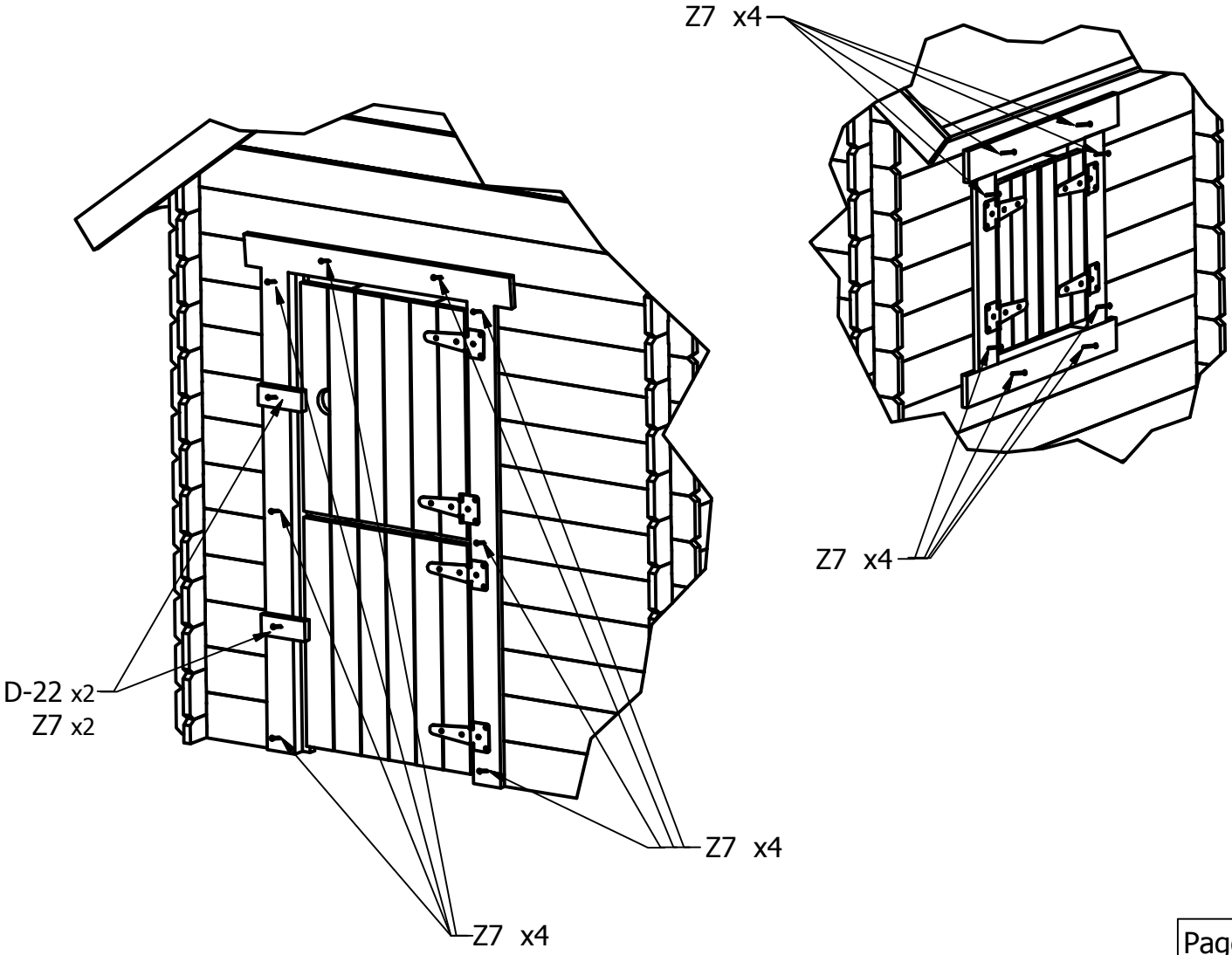
Z7 x4
Z7 x4
D-22 x2
Z7 x2
Z7 x4
Z7 x4